Силовые проводники с сечением жил до 2,5 кв.мм включительно.

Расключение ДВУХ силовых проводников с сечение жил до 2,5 кв. мм. включительно, в стойке въезда/выезда допускается двумя способоми:

1. С помощью соединительных клемм WAGO 5-ти проводных 2273-245 с пастой. (рис. 1).
2. При правильном подключении УЗИП (рисунок 2) допускается расключение силовых кабелей с помощью зажимов автоматического выключателя, как указано на рисунках 3 и 4. Но не более 2-х проводников одной модели и одного производителя имеющих одинаковое сечение. (рис. 3 и 4)

Силовые проводники с сечением жил более 2,5 кв.мм.

Расключение силовых проводников с сечение жил более 2,5 кв. мм., в стойке въезда/выезда допускается **ТОЛЬКО** с помощью блока распределительног IEK РБД-80А, EKF КБТ-80, TDM РБ-80. Место монтажа указана на рисунке 6.

Подключение УЗИП

Узип подключается только к штатным шинкам стойки въезда/выезда или тумбы ШБ. **ЗАПРЕЩЕНО** подключать УЗИП до автоматического выключателя или к его зажимам напрямую.

Рис. 1

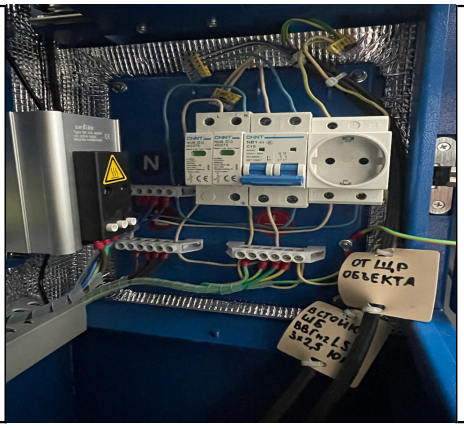

Рис. 2

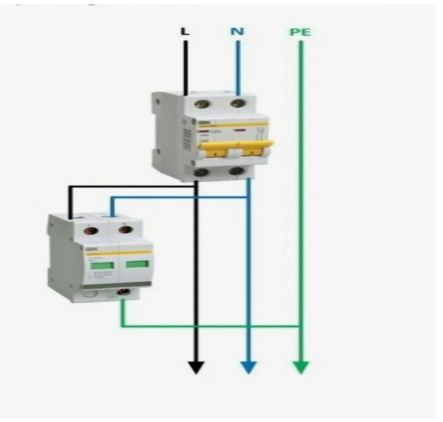

Рис. 3

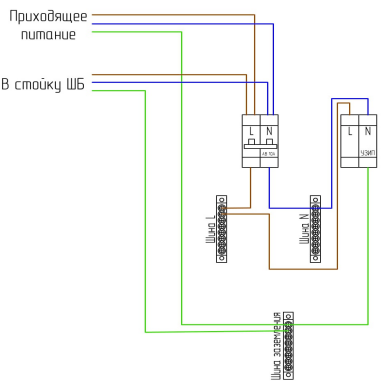

Рис.4



Рис. 5

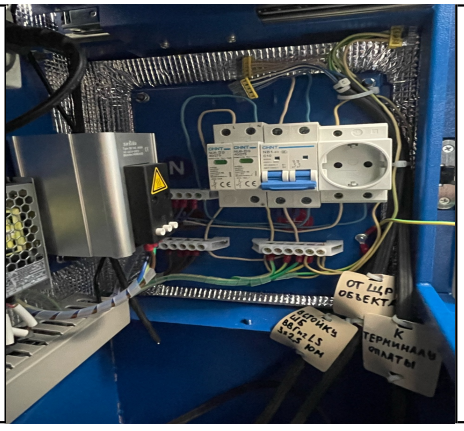

Рис. 6

