Навес тип 2

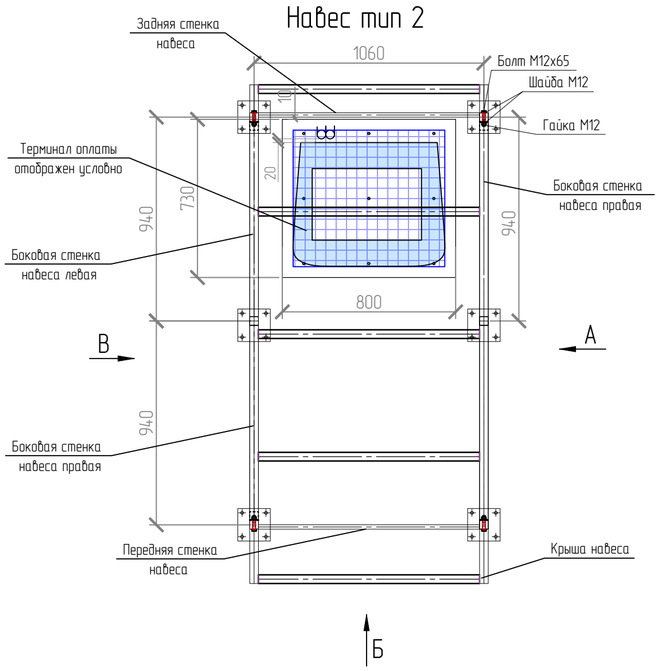

Вид А

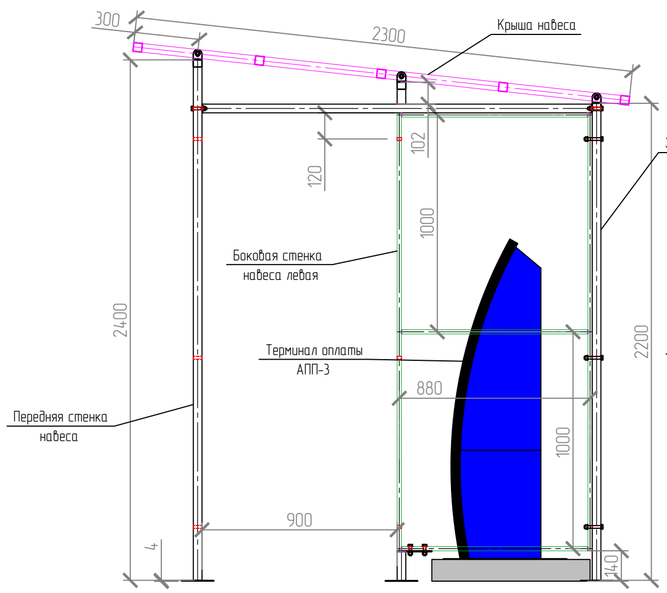

Вид Б

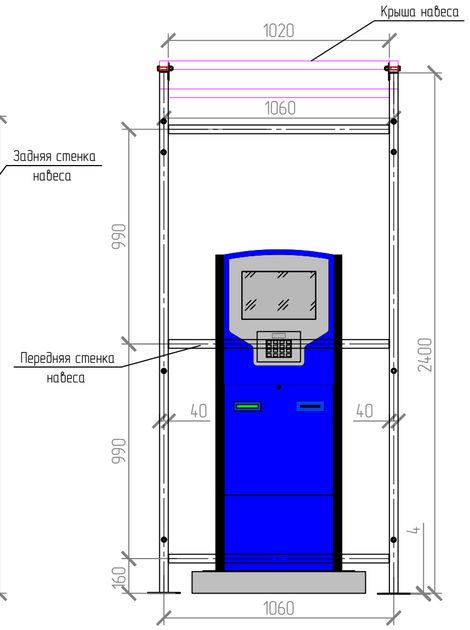

Крыша

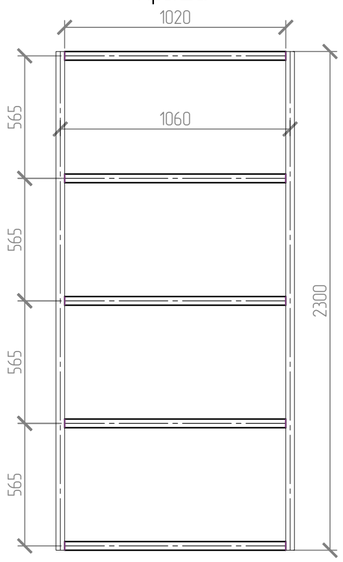

Вид В

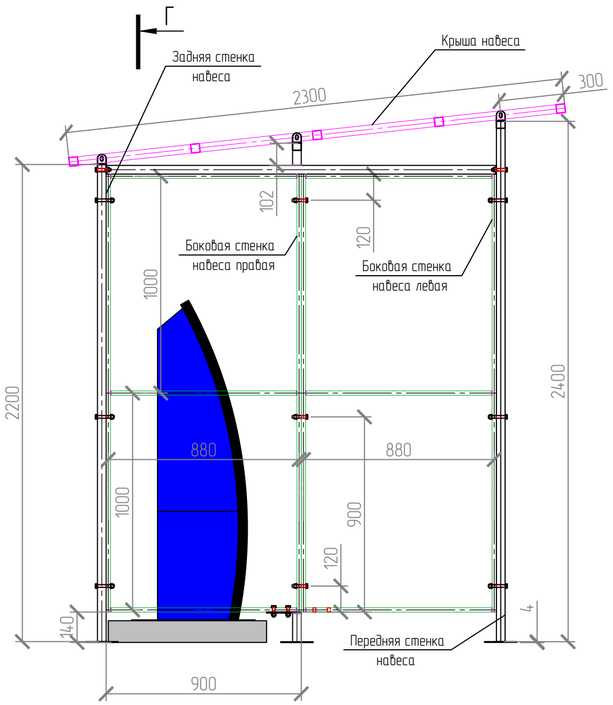

Разрез Г-Г

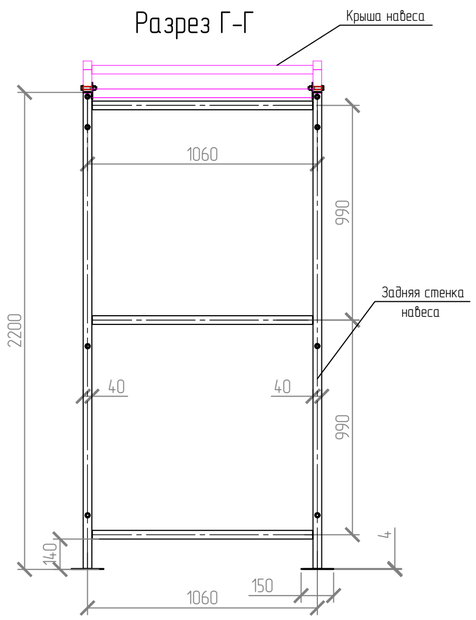

Согласовано

Взам.инв.№

Подп. и дата

Инв.№подл.

							СКБТ-10-2025-АТР/НР-АПС-13.5.1
							Альбом технических решений
Изм.	Кол. уч.	Лист	№ док.	Подп.	Дата		
Проверил		Крюченков			12.25	Автоматизированная парковочная система	Стадия: Р; Лист: 1; Листов:
Разработал		Федотов			12.25		
Н. конт.		Крюченков			12.25	Навес тип 2. Общий вид	HippoParking

Формат А2

Навес тип 2

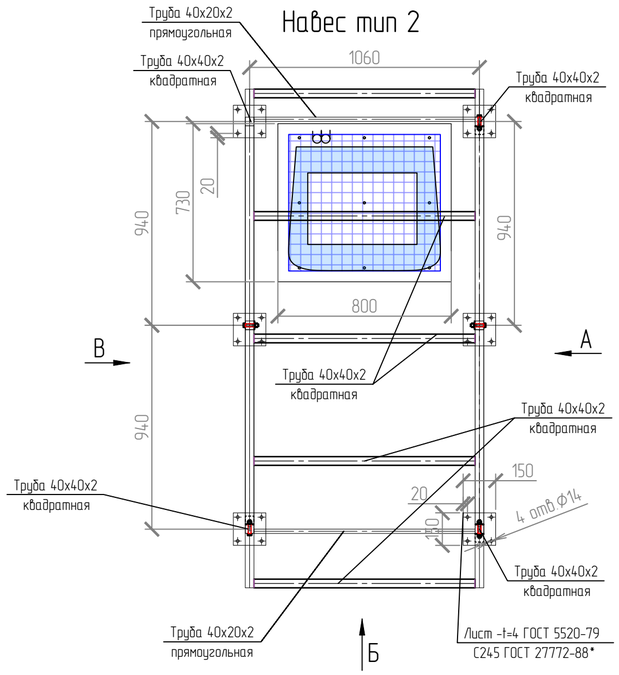

Вид А

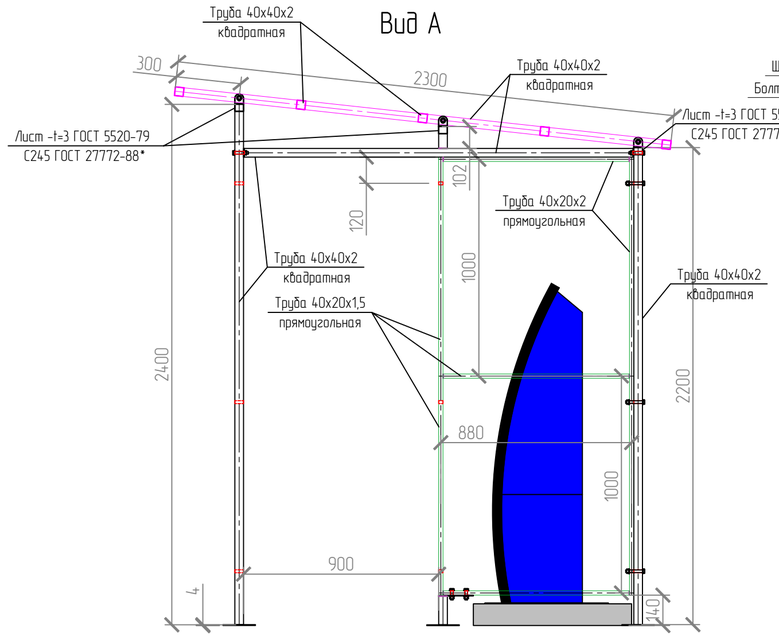

Вид Б

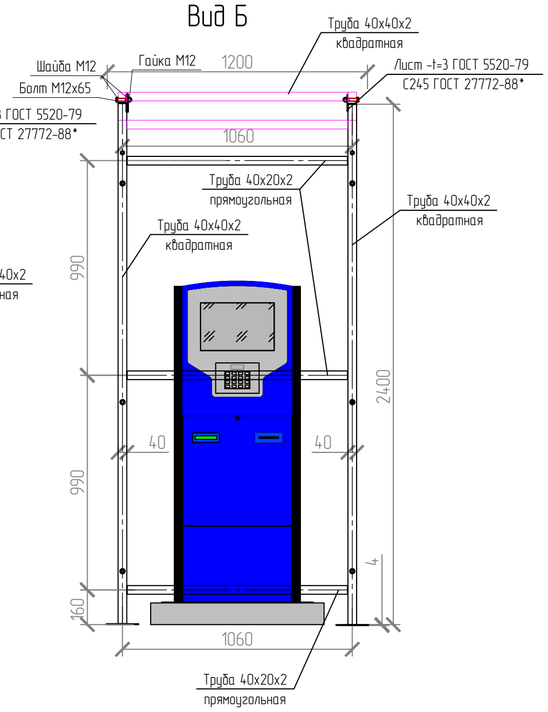

Крыша

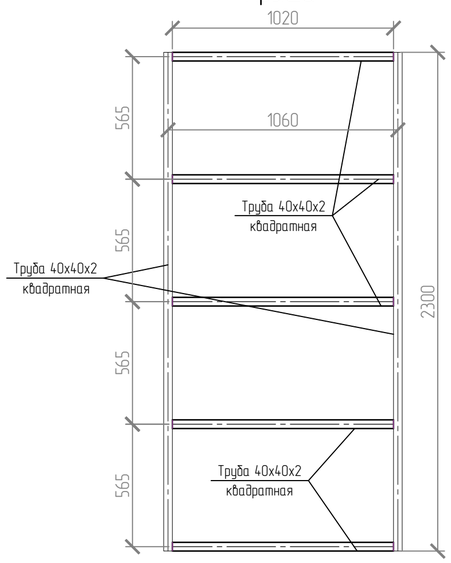

Вид В

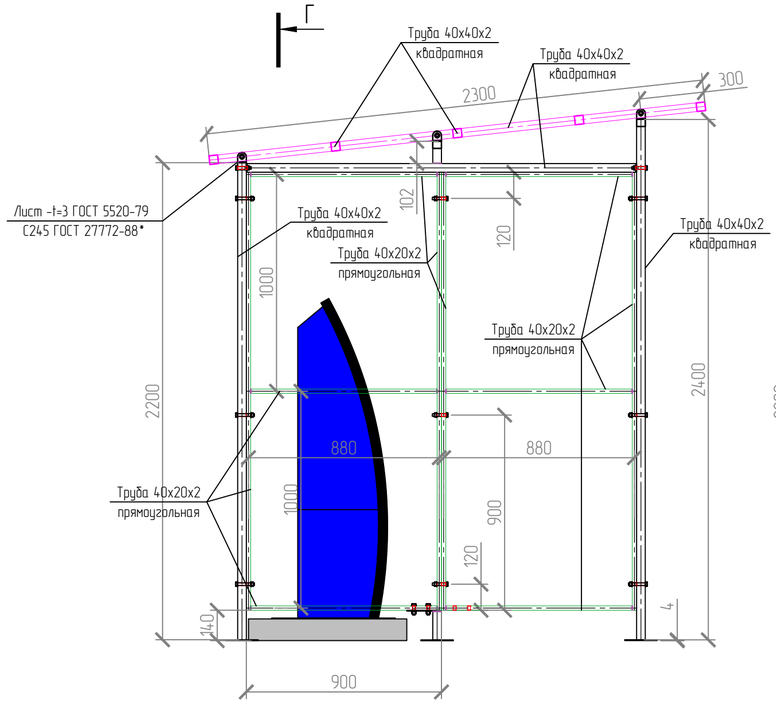

Разрез Г-Г

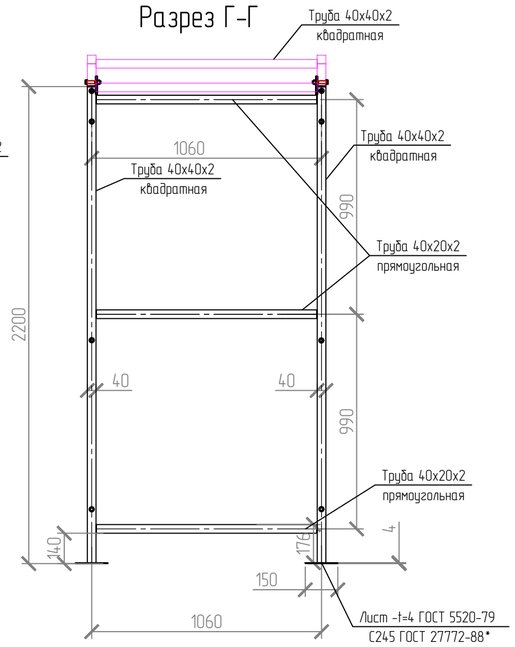

						СКБТ-10-2025-АТР/НР-АПС-13.5.1			
						Альбом технических решений			
Изм.	Кол. уч.	Лист	№ док.	Подп.	Дата	Автоматизированная парковочная система	Стадия	Лист	Листов
Проверил		Крюченков			12.25		Р	2	
Разработал		Федотов			12.25				
Н. конт.		Крюченков			12.25	Навес тип 2. Металлоконструкции	HippoParking		

Согласовано

Взам.инв.№

Подп. и дата

Инв.№подл.

Формат А2

Навес тип 2

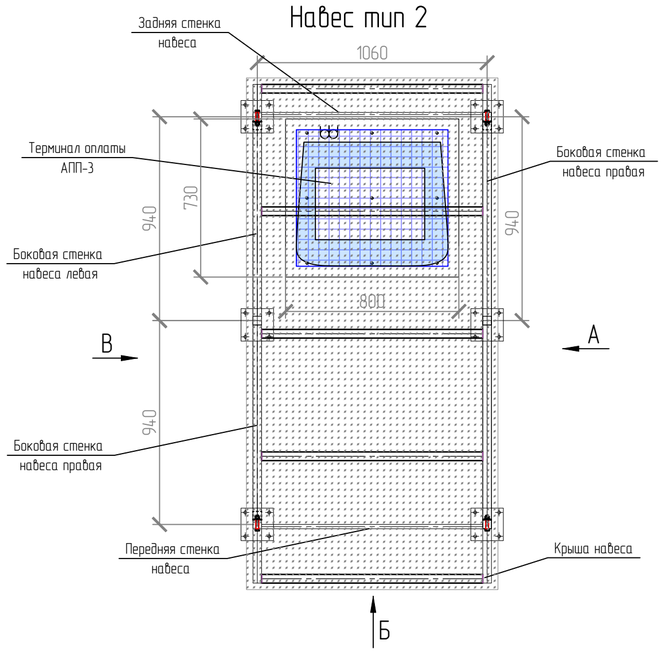

Вид А

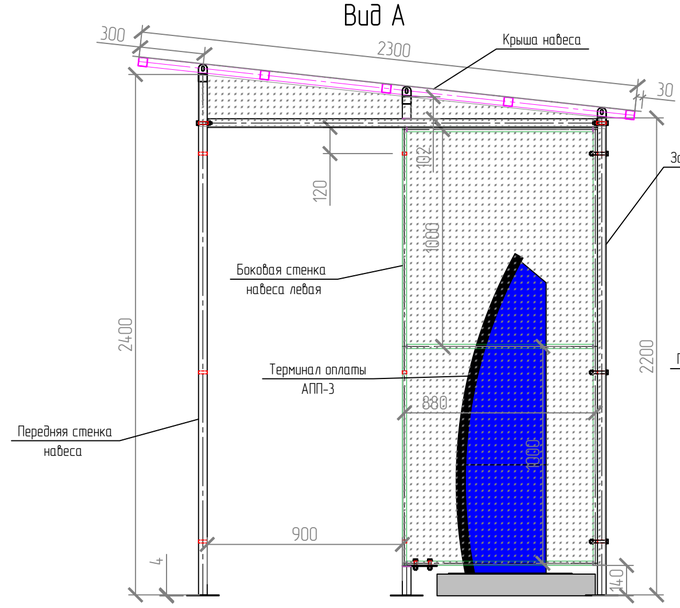

Вид Б

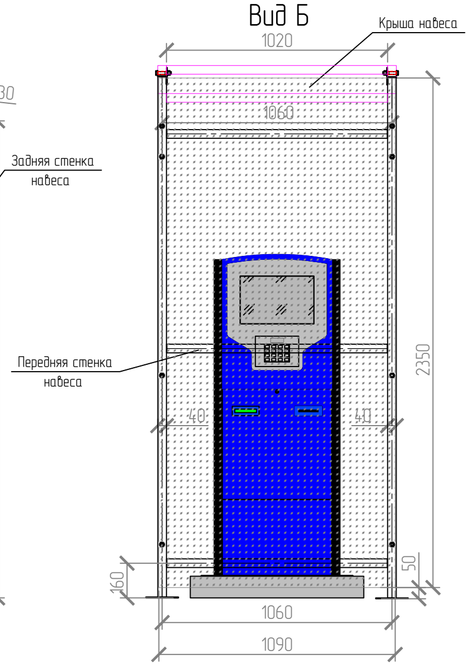

Крыша

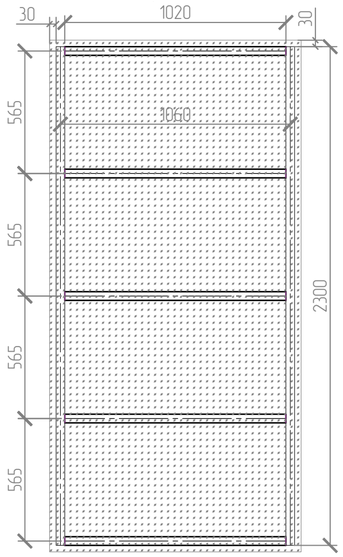

Вид В

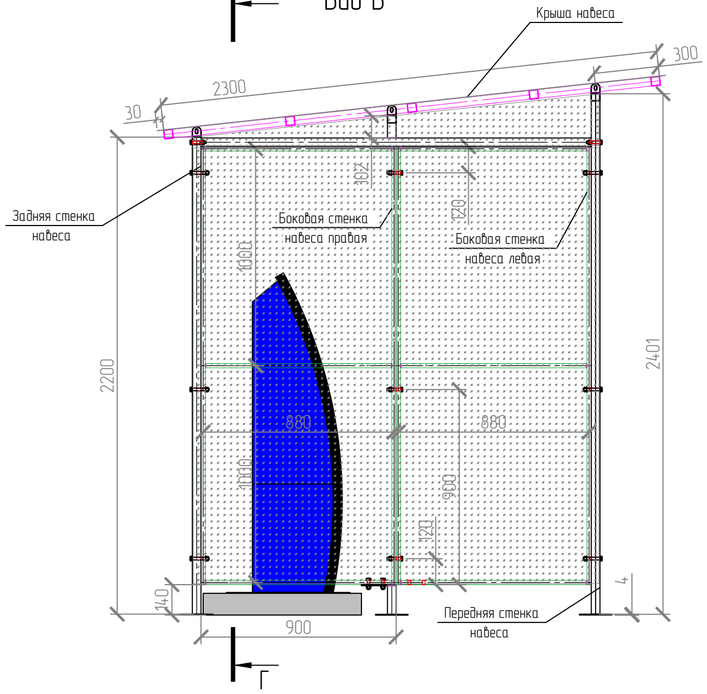

Разрез Г-Г

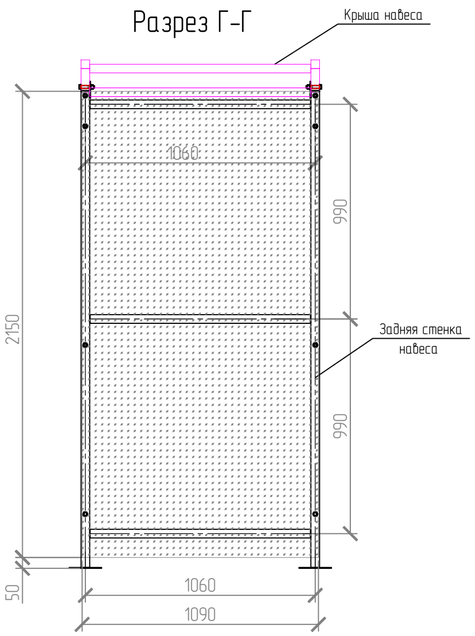

Примечание:

1. Соединения всех элементов деталей - сварные, по ГОСТ 5264-80. Катет шва принять по наименьшей толщине свариваемых деталей. Сварной шов производить по всей длине соприкасаемых элементов.
2. Защиту металлоконструкций от коррозии осуществляется порошковым окрашиванием с цинкосодержащим грунтом.
3. Цвет окрашивания должен соответствовать RAL 7024.
4. Выполнить покрытие навеса для защиты клиентов от атмосферных осадков монолитным поликарбонатом толщиной 3 мм, цветом максимально близким к RAL 7024.
5. Крепление поликарбоната к металлоконструкциям выполнить кровельным саморезом Кровельный саморез КРЕП-КОМП цинк 7 мкм, без шайбы, 5,5х19 К, 50 шт. скбш5519мф с шагом 150-200мм. Крепление осуществлять с обязательным использованием термошайб из поликарбоната, d = 38 мм с УФ-защитой, цвет максимально близкий к RAL7024.
6. Крепежные отверсия в поликарбонате выполнять сверлом на шаг больше диаметра саморезов, для предотвращения эффектов, связанных с термическим расширением поликарбоната.
7. Крепить металлоконструкций навеса к бетонному покрытию или фундаменту, используя анкер забивной М10х80мм, усиленный с болтом, DKC CM461065, в количестве 24 шт.
8. Крепить металлоконструкции навеса к асфальтному покрытию, используя рамный дюбель для крепления без воротника с цинковым покрытием RAWLPLUG 10х80мм R-FF1-N-10K080, в количестве 24 шт.
9. Соединение элементов металлоконструкции выполнить посредством болтового соединения. В качестве элементов крепления использовать: болт М12х65 и болт М12х80, класс прочности 8.8, гайку М12 и шайбу М12.

						СКБТ-10-2025-АТР/НР-АПС-13.5.1
						Альбом технических решений
Изм.	Кол. уч.	Лист	№ док.	Подп.	Дата	
Проверил		Крюченков			12.25	Автоматизированная парковочная система
Разработал		Федотов			12.25	
Н. конт.		Крюченков			12.25	Навес тип 2. Покрытие поликарбонатом

Стадия	Лист	Листов
Р	3	

HippoParking

Формат А2

Согласовано

Взам.инв.№

Подп. и дата

Инв.№подл.

Раскрой покрытия из поликарбоната козырька навеса

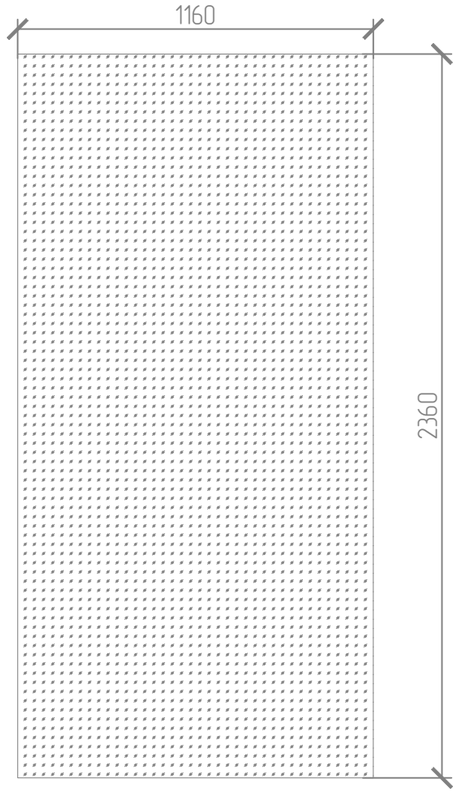

Раскрой покрытия из поликарбоната передней стенки навеса

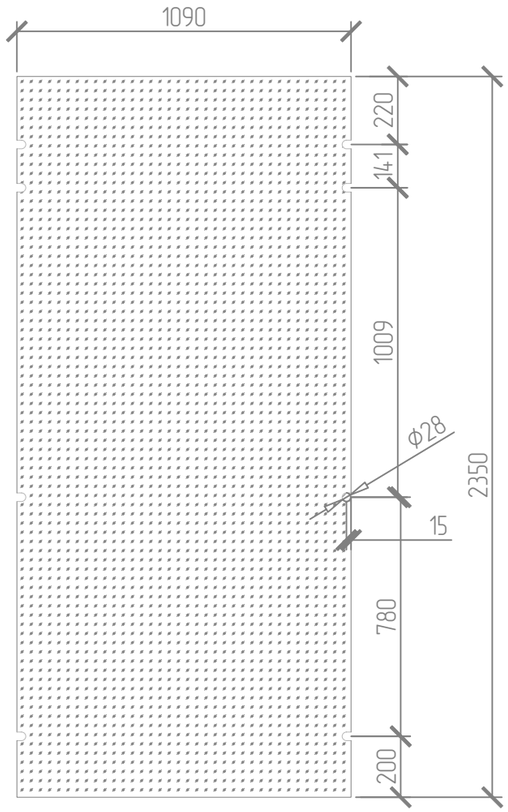

Раскрой покрытия из поликарбоната задней стенки навеса

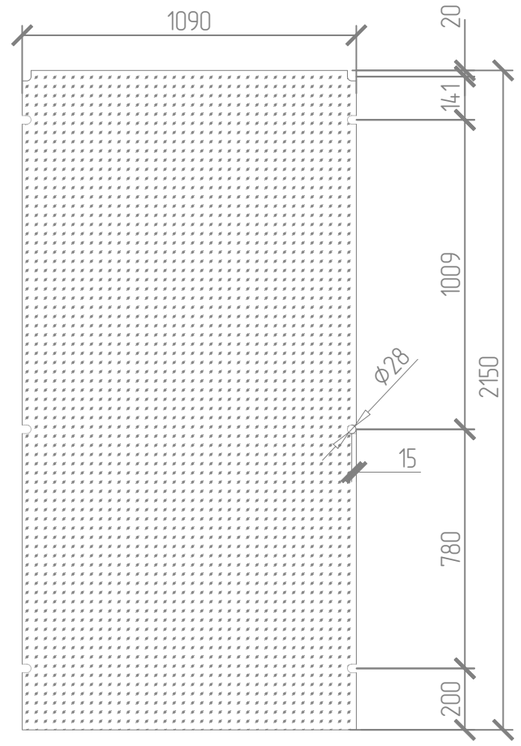

Раскрой покрытия из поликарбоната боковой стенки козырька (2 шт.)

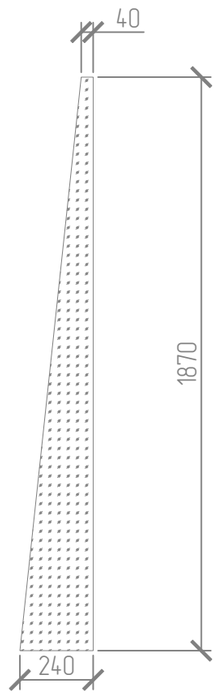

Раскрой покрытия из поликарбоната боковой стенки навеса (3 шт..)

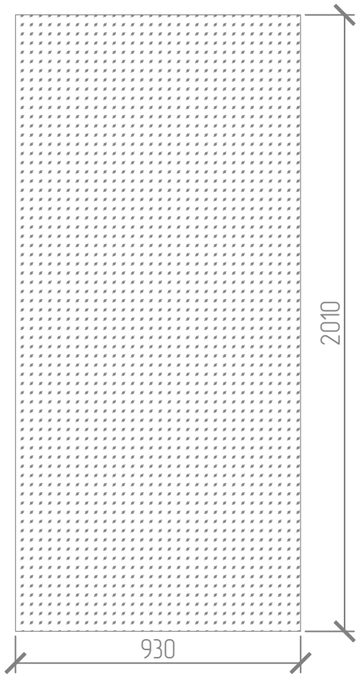

Примечание:

1. Выполнить покрытие навеса для защиты клиентов от атмосферных осадков монолитным поликарбонатом толщиной 3 мм, цветом максимально близким к RAL 7024.
2. Крепежные отверсия в поликарбонате выполнять сверлом на шаг больше диаметра саморезов, для предотвращения эффектов, связанных с термическим расширением поликарбоната

						СКБТ-10-2025-АТР/НР-АПС-13.5.1		
						Альбом технических решений		
Изм.	Кол. уч.	Лист	№ док.	Подп.	Дата			
Проверил		Крюченков			12.25	Автоматизированная парковочная система	Стадия: Р	Лист: 4 / Листов:
Разработал		Федотов			12.25			
Н. конт.		Крюченков			12.25	Навес тип 2. Раскрой поликарбоната	HippoParking	

Согласовано

Взам. инв. №

Подп. и дата

Инв. № подл.

Формат А3

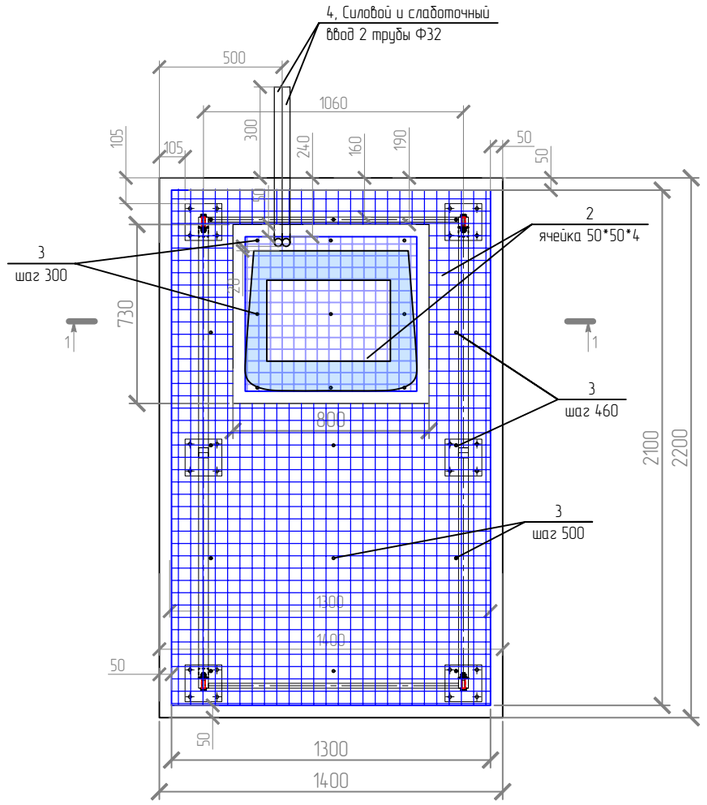

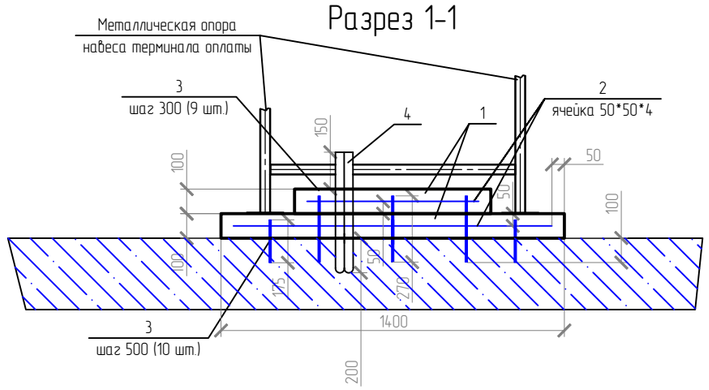

Фундамент для терминала оплаты без навеса (использовать, если выполняются условия из примечания 4)

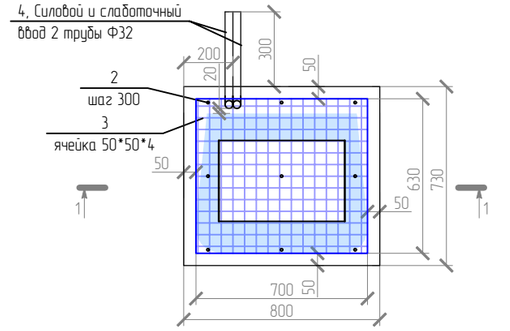

Разрез 1-1

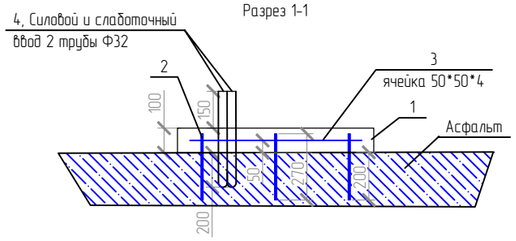

Условные обозначения				
№	Обозначение	Наименование	Кол-во	Примечание
		Фундамент терминала оплаты	1	
		Детали		
1		Бетон B35 F300 W10 ГОСТ 26633-2012	0,06	куб.м.
2		Арматура 12 AIII ГОСТ 34028-2016	2,5	м.п.
3		Сетка дорожная 50х50х4	0,45	м.кв.
4		Труба ПНД гофрированная двустенная Ф32мм	1,5	м.п.

Примечания:

1. Соединение арматуры выполнено вязальной проволокой.
2. Нанести серое лакокрасочное покрытие на подготовленную бетонную поверхность.
3. Расположение ввода силовых и слаботочных кабелей уточнить по месту при монтаже.
4. Если в месте установки навеса для терминала оплаты дорожное покрытие позволяет надежно закрепить все металлические опоры навеса, то заливка нижней ступени фундамента не требуется. Под такими случаями понимается асфальт хорошего качества, бетонная площадка без следов разрушения конструкции. и т.д.
5. Фундамент тумбы для терминала оплаты требуется в любом случае.

Условные обозначения				
№	Обозначение	Наименование	Кол-во	Примечание
		Фундамент навеса тип 2	1	
		Детали		
1		Бетон B35 F300 W10 ГОСТ 26633-2012	0,4	куб.м.
2		Сетка дорожная 50х50х4	3,2	м.кв.
3		Арматура 12 AIII ГОСТ 5781-82	5	м.п.
4		Труба ПНД гофрированная двустенная Ф32мм	2,2	м.п.

Изм.	Кол. уч.	Лист	№ док.	Подп.	Дата
Проверил		Крюченков			12.25
Разработал		Федотов			12.25
Н. конт.		Крюченков			12.25

СКБТ-10-2025-АТР/НР-АПС-2.6.2

Альбом технических решений

Автоматизированная парковочная система

Стадия	Лист	Листов
Р	1	

Фундамент для терминала оплаты с навесом тип 2

HippoParking

Согласовано

Взам. инв. №

Подп. и дата

Инв. № подл.

Формат А3